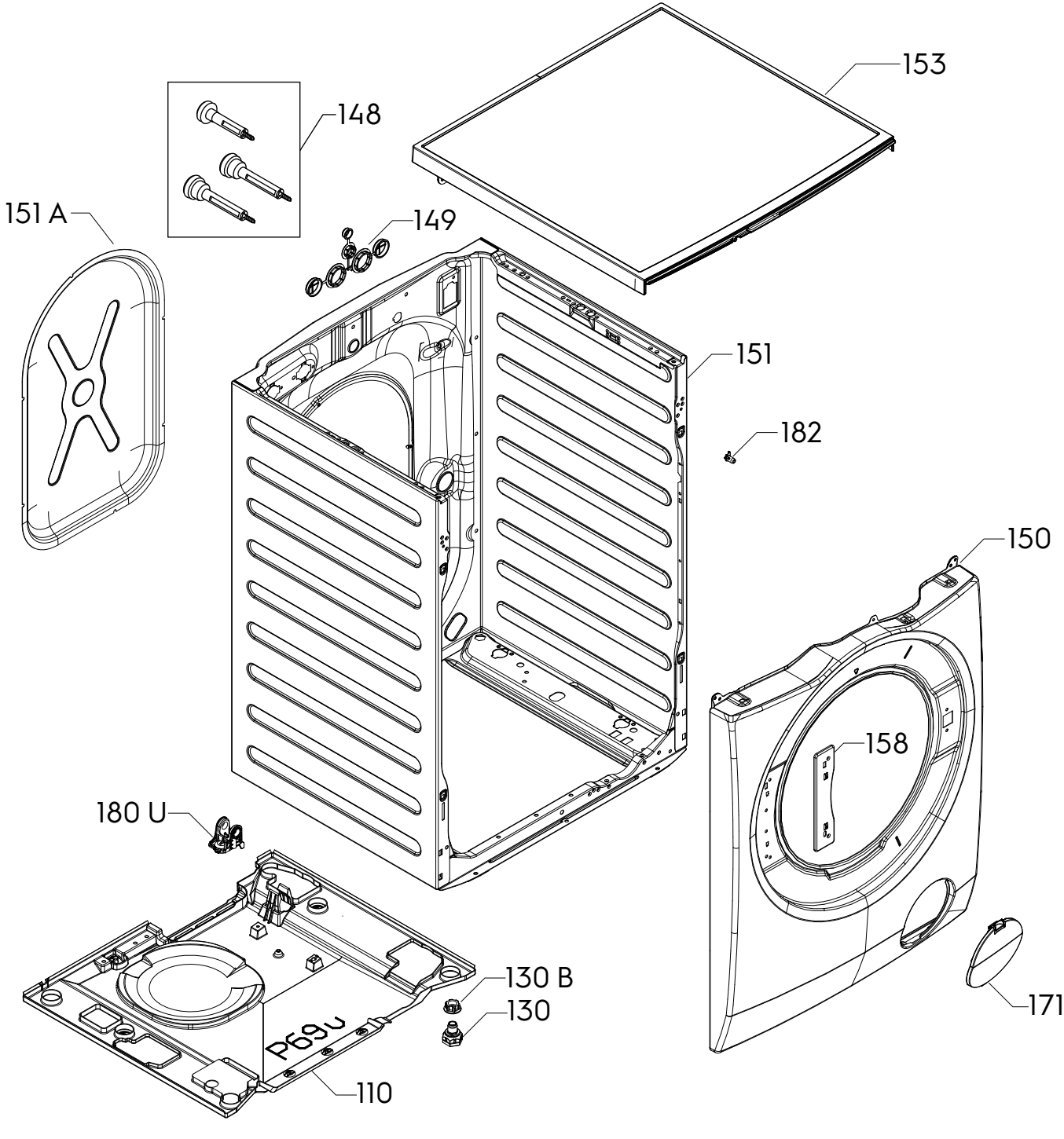
153
148
151 A
149
151
182
150
158
180 U
130 B
130
171
110
P69U

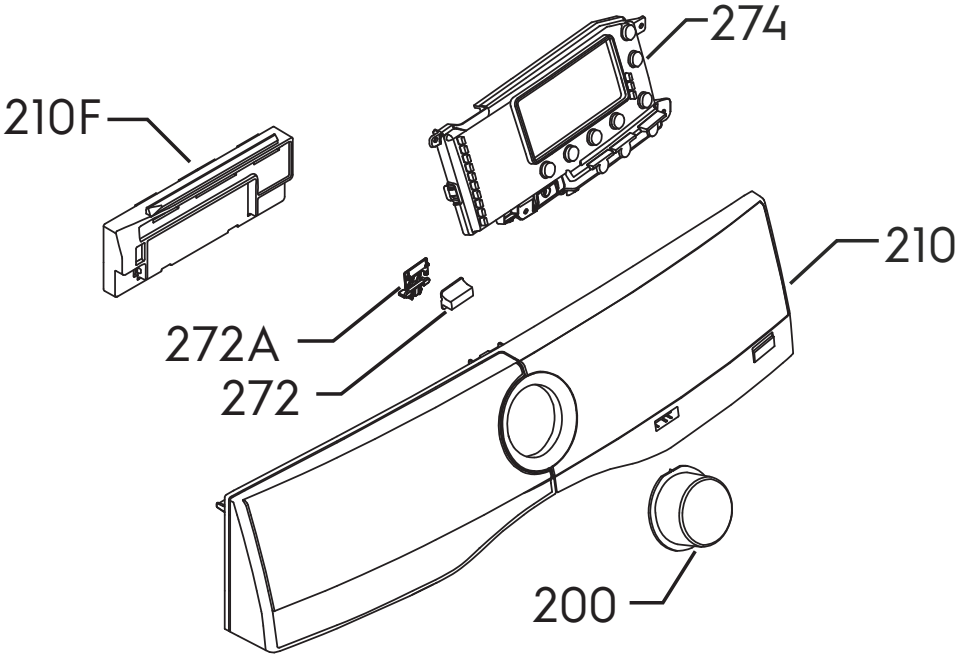
274
210F
210
272A
272
200

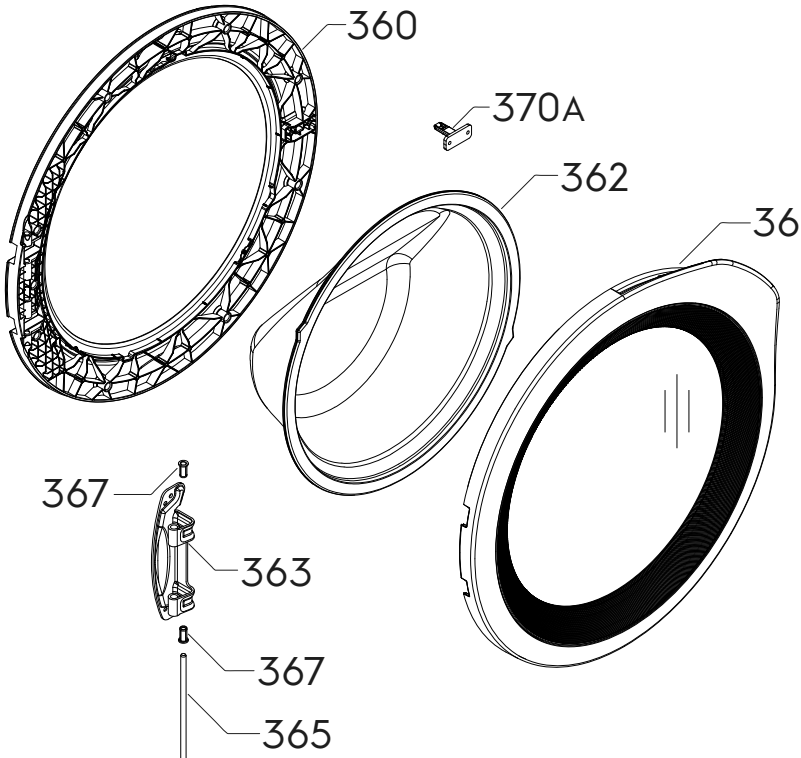
360
370A
362
361
367
363
367
365

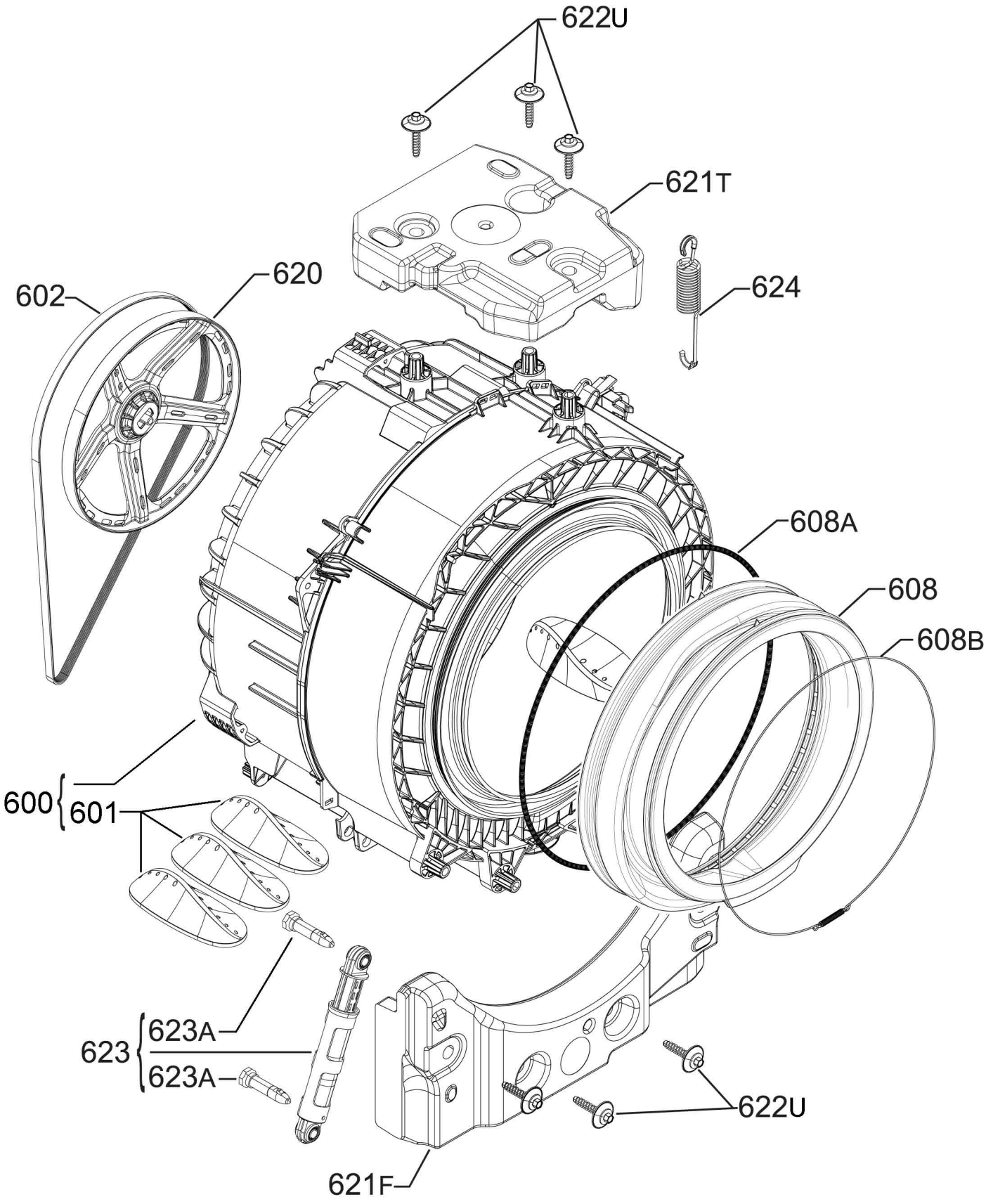
622U
621T
624
602
620
608A
608
608B
600
601
623
623A
623A
622U
621F

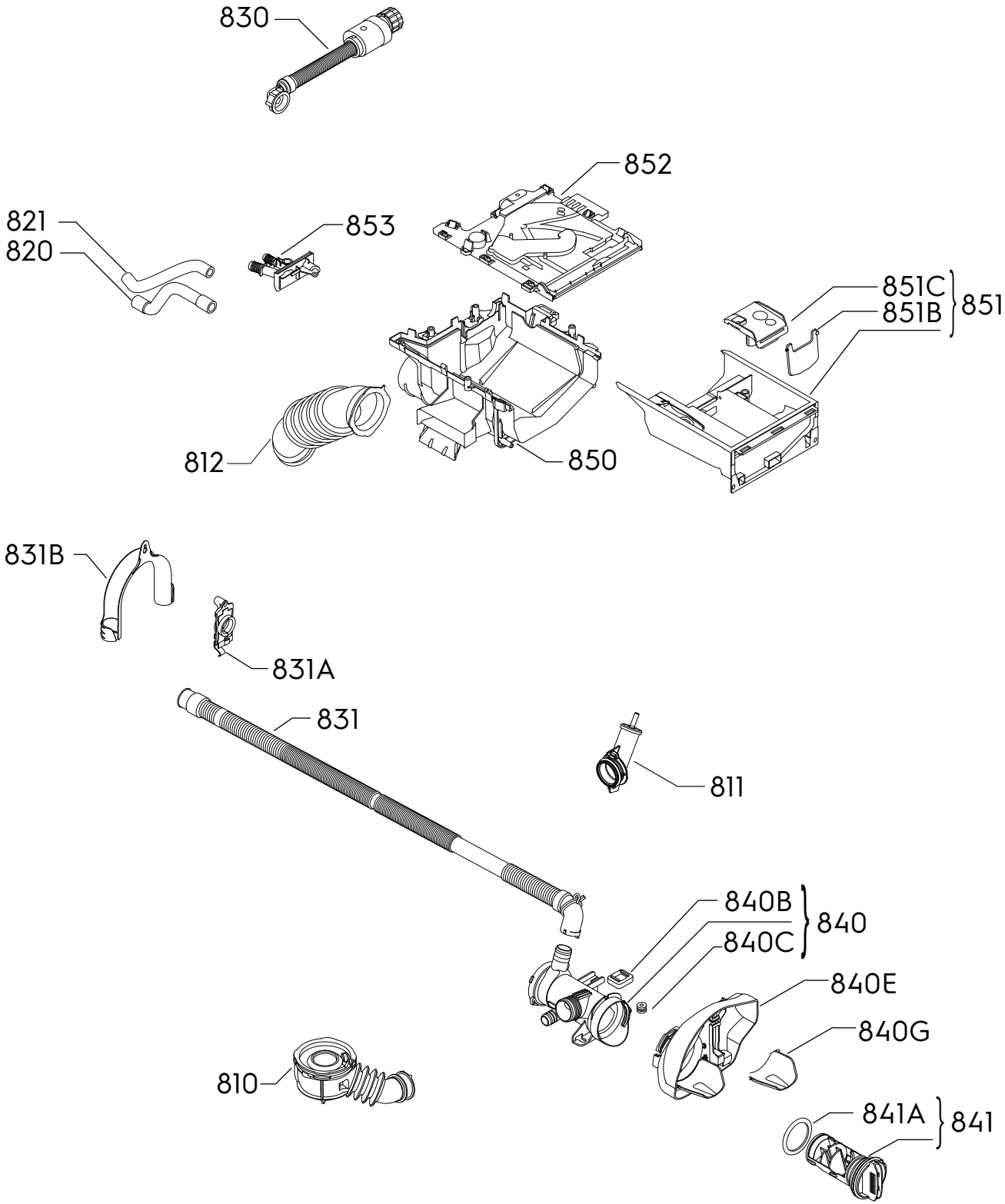
830
852
821
820
853
851C
851B
851
812
850
831B
831A
831
811
840B
840C
840
840E
840G
810
841A
841

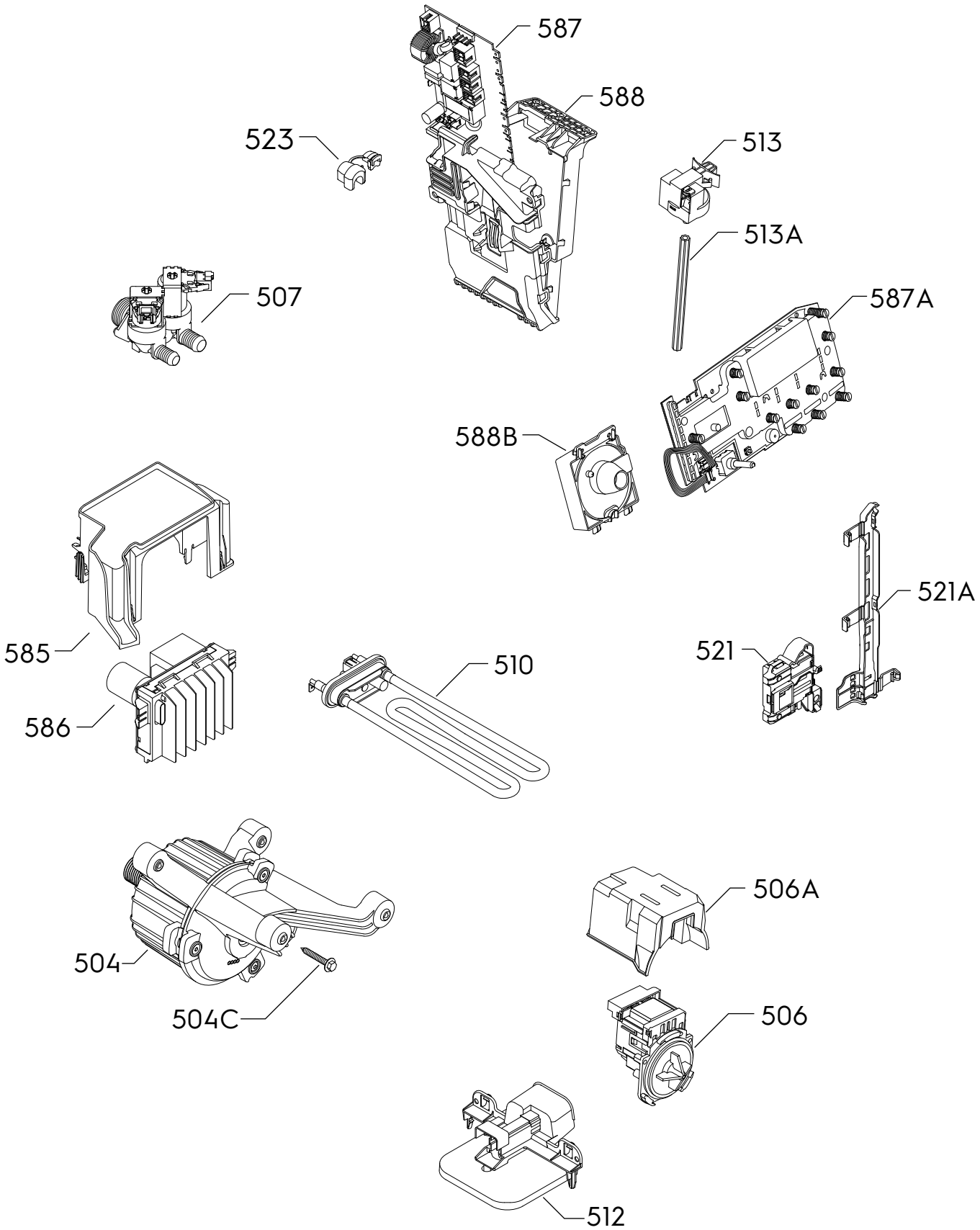

P09143095744